带座外球面轴承

UCFB2系列-UCFB210

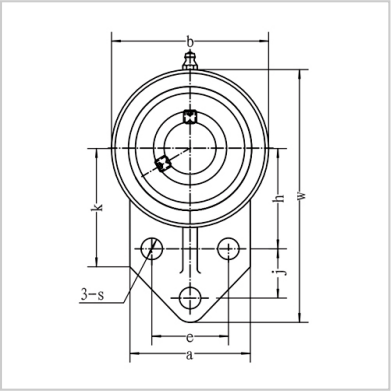


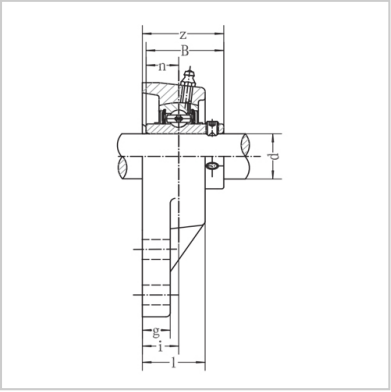


| 带座轴承型号： | UCFB210 |
|---|---|
| 名义尺寸（mm）： | |
| d： | 50 |
| w： | 184 |
| b： | 112 |
| k： | 82 |
| a： | 86 |
| l： | 40 |
| S： | 12 |
| g： | 18 |
| h： | 68 |
| j： | 46 |
| e： | 58 |
| i： | 22 |
| z： | 54.6 |
| B： | 51.6 |
| n： | 19 |
| 螺栓规格： | M10 |
| 轴承型号： | UC210 |
| 轴承座型号： | FB210 |
| 重量(kg)： | 2.21 |

: