带座外球面轴承

UCFB2系列-UCFB213

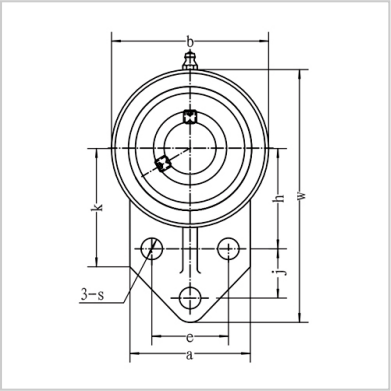

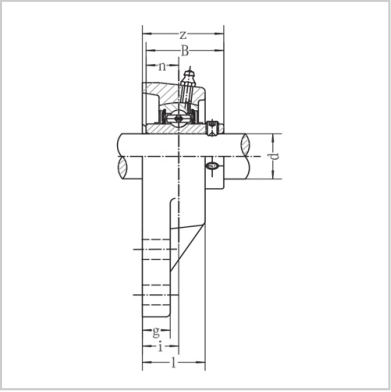

带座轴承型号：	UCFB213
名义尺寸（mm）：	
d：	65
w：	244
b：	155
k：	94
a：	100
l：	50
S：	14
g：	20
h：	92
j：	60
e：	70
i：	30
z：	69.7
B：	65.1
n：	25.4
螺栓规格：	M12
轴承型号：	UC213
轴承座型号：	FB213
重量(kg)：	4.97

: