带座外球面轴承

UCFB2系列-UCFB202

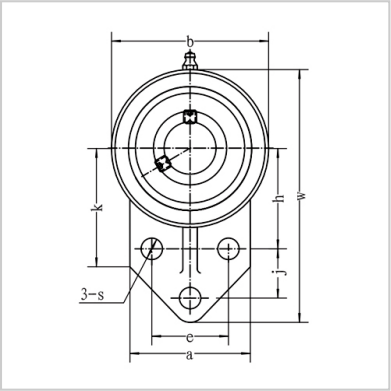

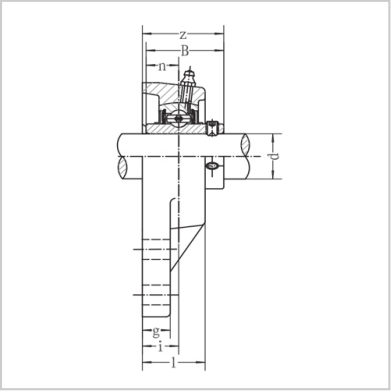

带座轴承型号：	UCFB202
名义尺寸（mm）：	
d：	15
w：	110
b：	62
k：	52
a：	52
l：	25.5
S：	10
g：	13
h：	42
j：	27
e：	32
i：	15
z：	33.3
B：	31
n：	12.7
螺栓规格：	M8
轴承型号：	UC202
轴承座型号：	FB202
重量(kg)：	0.58

: