带座外球面轴承

UCFB2系列-UCFB203

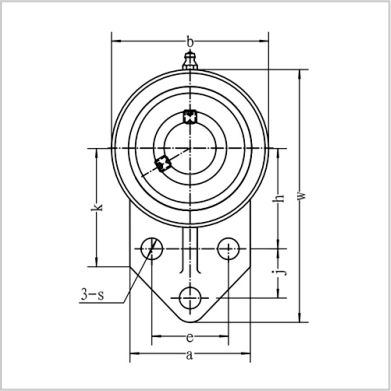

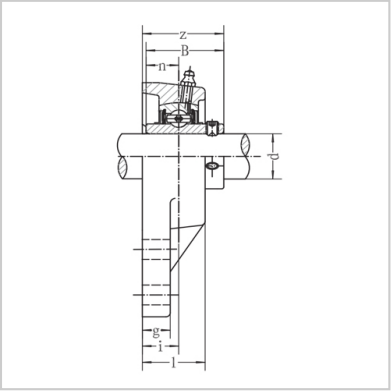

带座轴承型号：	UCFB203
名义尺寸（mm）：	
d：	17
w：	110
b：	62
k：	52
a：	52
l：	25.5
S：	10
g：	13
h：	42
j：	27
e：	32
i：	15
z：	33.3
B：	31
n：	12.7
螺栓规格：	M8
轴承型号：	UC203
轴承座型号：	FB203
重量(kg)：	0.57

: