带座外球面轴承

UCFB2系列-UCFB204

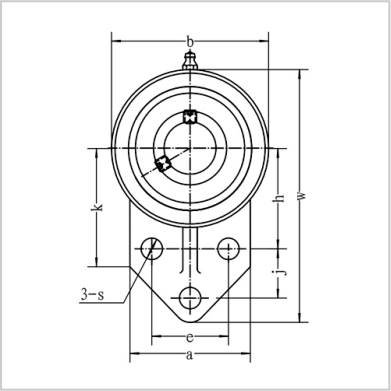

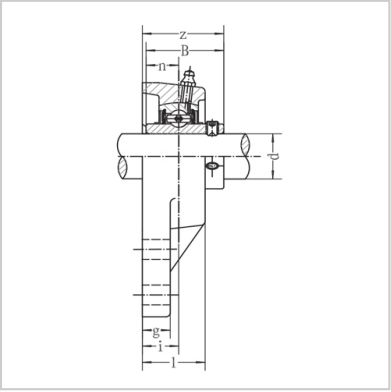

带座轴承型号：	UCFB204
名义尺寸（mm）：	
d：	20
w：	110
b：	62
k：	52
a：	52
l：	25.5
S：	10
g：	13
h：	42
j：	27
e：	32
i：	15
z：	33.3
B：	31
n：	12.7
螺栓规格：	M8
轴承型号：	UC204
轴承座型号：	FB204
重量(kg)：	0.55

: