带座外球面轴承

UCFB2系列-UCFB206

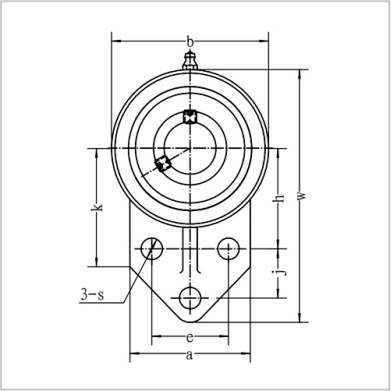


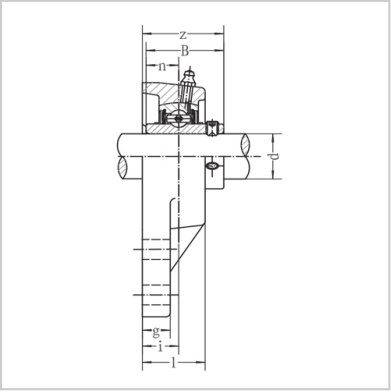


| 带座轴承型号： | UCFB206 |
|---|---|
| 名义尺寸（mm）： | |
| d： | 30 |
| w： | 130 |
| b： | 78 |
| k： | 55 |
| a： | 65 |
| l： | 31 |
| S： | 10 |
| g： | 13 |
| h： | 50 |
| j： | 29 |
| e： | 40 |
| i： | 18 |
| z： | 40.2 |
| B： | 38.1 |
| n： | 15.9 |
| 螺栓规格： | M8 |
| 轴承型号： | UC206 |
| 轴承座型号： | FB206 |
| 重量(kg)： | 0.88 |

: