带座外球面轴承

UCFB2系列-UCFB207

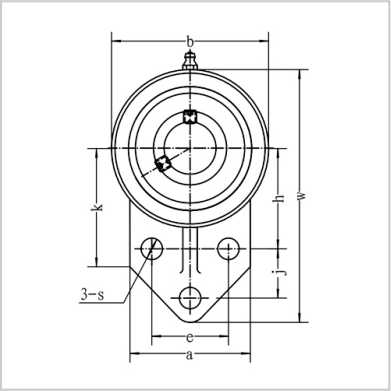

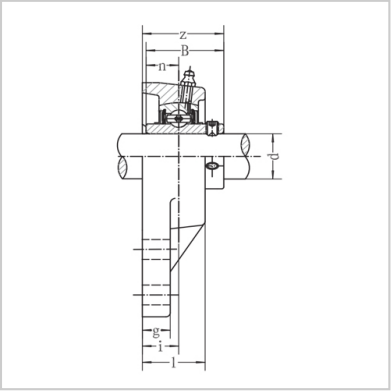

带座轴承型号：	UCFB207
名义尺寸（mm）：	
d：	35
w：	144
b：	90
k：	62
a：	70
l：	34
S：	10
g：	15
h：	55
j：	32
e：	46
i：	19
z：	44.4
B：	42.9
n：	17.5
螺栓规格：	M8
轴承型号：	UC207
轴承座型号：	FB207
重量(kg)：	1.24

: