带座外球面轴承

UCFB2系列-UCFB208

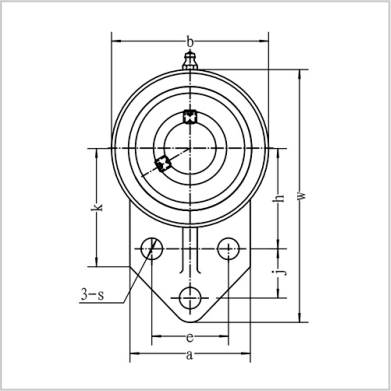

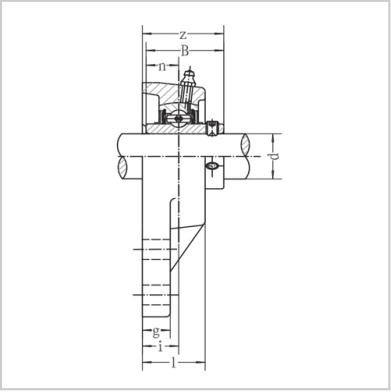

带座轴承型号：	UCFB208
名义尺寸（mm）：	
d：	40
w：	164
b：	100
k：	72
a：	78
l：	36
S：	12
g：	16
h：	60
j：	41
e：	50
i：	21
z：	51.2
B：	49.2
n：	19
螺栓规格：	M10
轴承型号：	UC208
轴承座型号：	FB208
重量(kg)：	1.66

: