带座外球面轴承

UCFB2系列-UCFB209

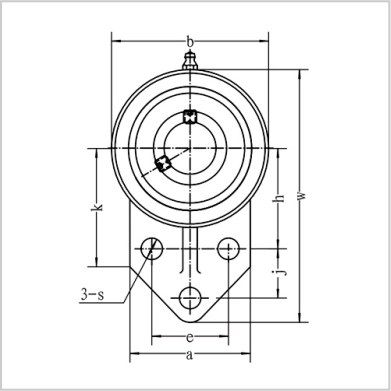

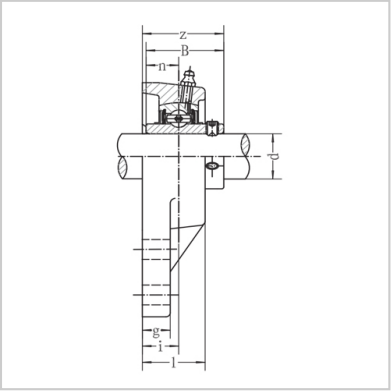

带座轴承型号：	UCFB209
名义尺寸（mm）：	
d：	45
w：	174
b：	106
k：	76
a：	80
l：	38
S：	12
g：	18
h：	65
j：	43
e：	54
i：	22
z：	52.2
B：	49.2
n：	19
螺栓规格：	M10
轴承型号：	UC209
轴承座型号：	FB209
重量(kg)：	1.92

: